frost-trol

SECCIONES · CROSS SECTIONS · SECTIONS · SEKTIONEN

GARBÍ CP 2000 ND

HMCP0020813636ND17

GARBÍ CP

Mural \ Multideck \ Vitrine verticale\ Kühlwandregal

HMCP00208136ND17

SOLID LINES

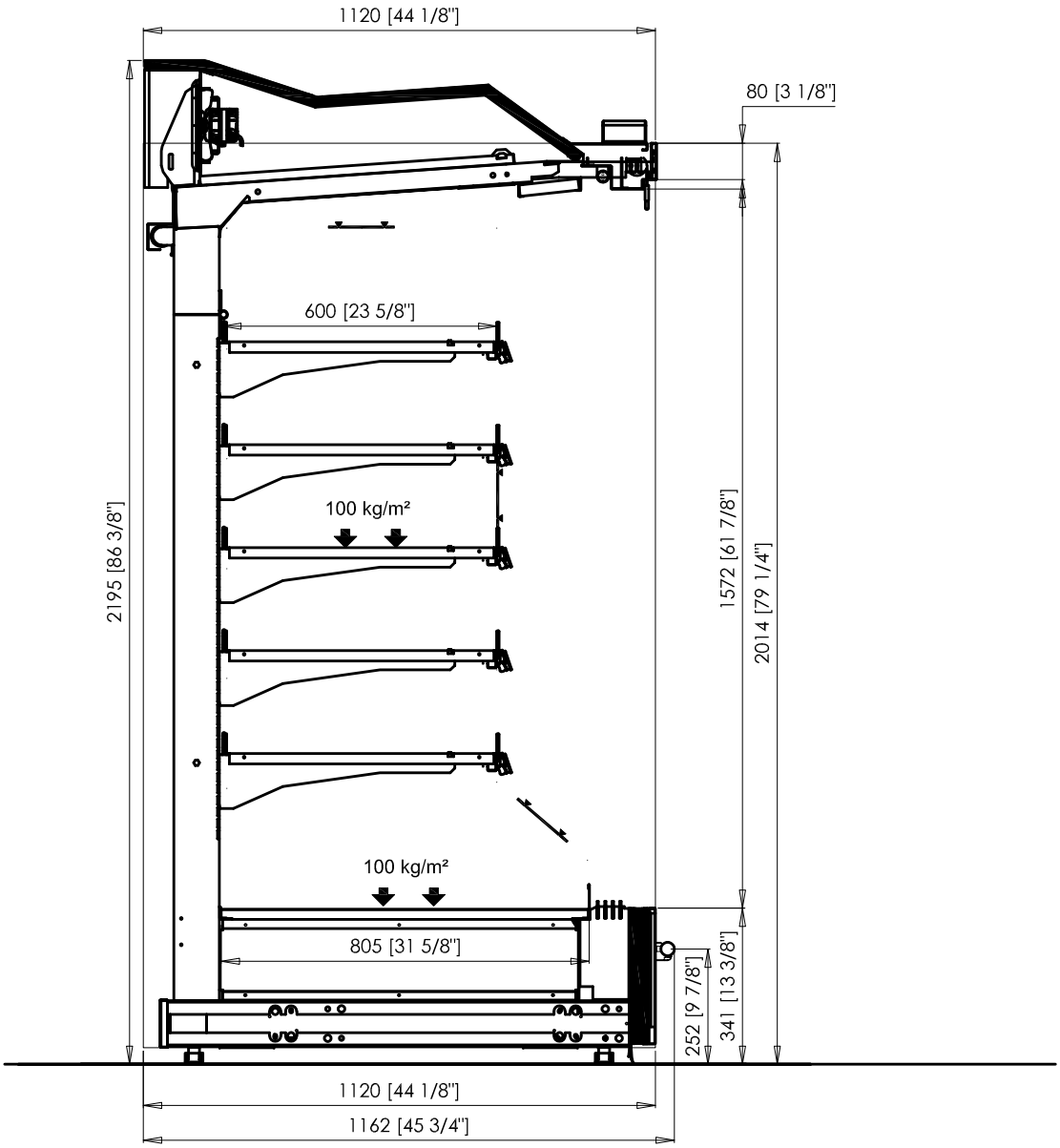

S/ **EN ISO 23953-2:2015**

Incremento por lateral / Increase for each gable end / Acroissement par joue / Verlängerung mit elnem Seltentell	30	**MÓDULO / MODULE / MODULE / MODUL**				24012020
Incremento por paragolpes / Increase for each inox bumper / Acroissement par pare-chocs / Verlängerung für die stossleiste	42					
Incremento por lateral intermedio / Increase for each intermediate gable end / Acroissement par joue intermédiaire / Verlängerung mit einem Innensteitenteil	30	**1250**	**1875**	**2500**	**3750**	
Largo interior / Internal length		1250	1875	2500	3750	mm
Alto x ancho / height x depth / haut x larg / Höhe x Breite		2195x1120				mm
Volumen neto / Net volume / Volume utile / Nettoinhalt		0,809	1,213	1,617	2,445	m³
Volumen bruto / Gros volume / Volume brut / Bruttoinhalt		1146	1719	2292	3437	L
TDA		2,18	3,27	4,36	6,54	m²
Superficie de carga / Load area / Aire chargement / Auslagefläche		4,76	7,13	9,51	14,27	m²

Modelos y características pueden variar sin previo aviso · *Subject to change without prior notice* · Caractéristiques et modèles pouvant être modifiés sans préavis · Technische Veränderungen vorbehalten